BPW BERGISCHE ACHSEN
Kommanditgeselschaft
51674 WIEHL

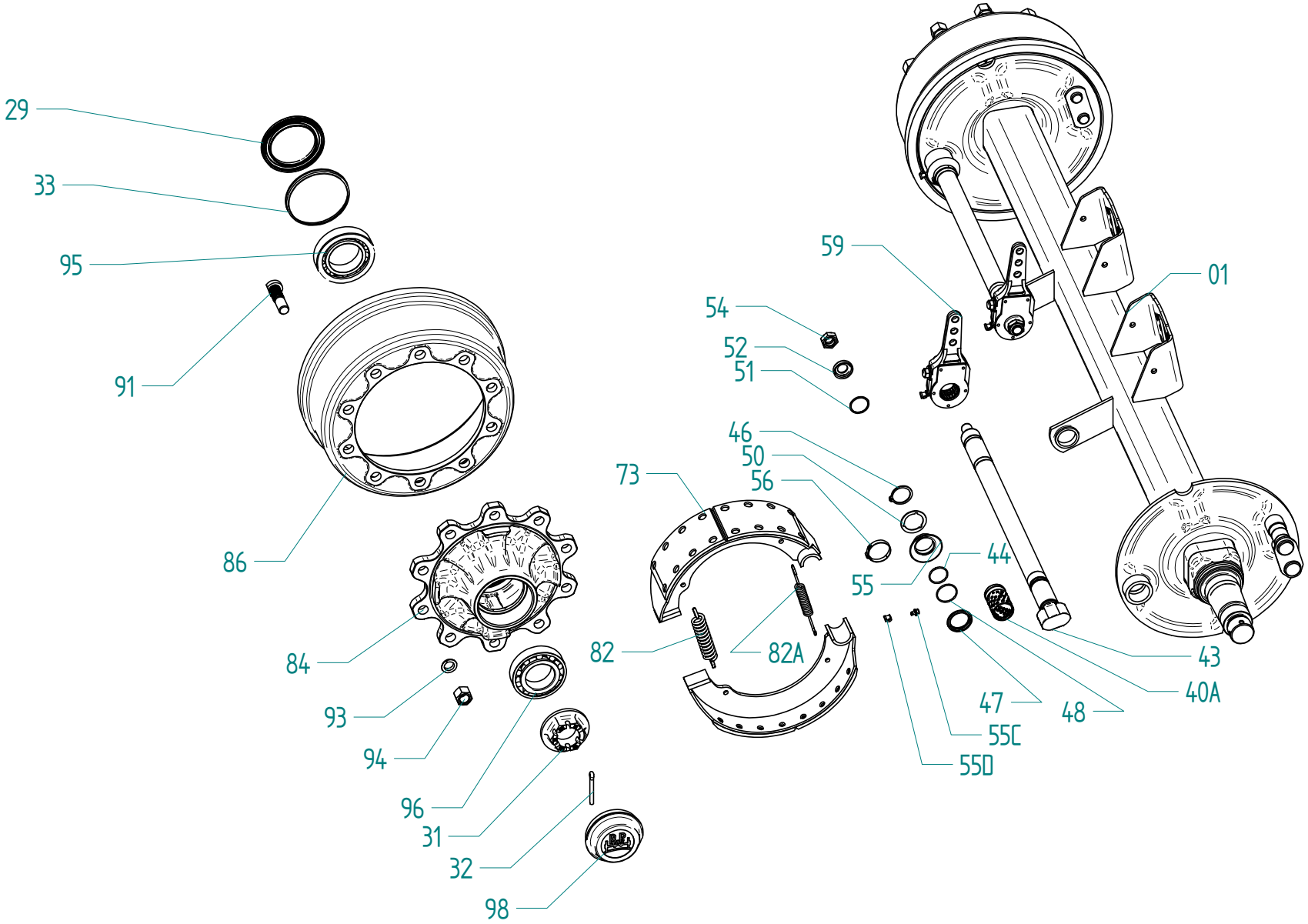

5576462012

BPW BERGISCHE ACHSEN
Kommanditgeselschaft
51674 WIEHL

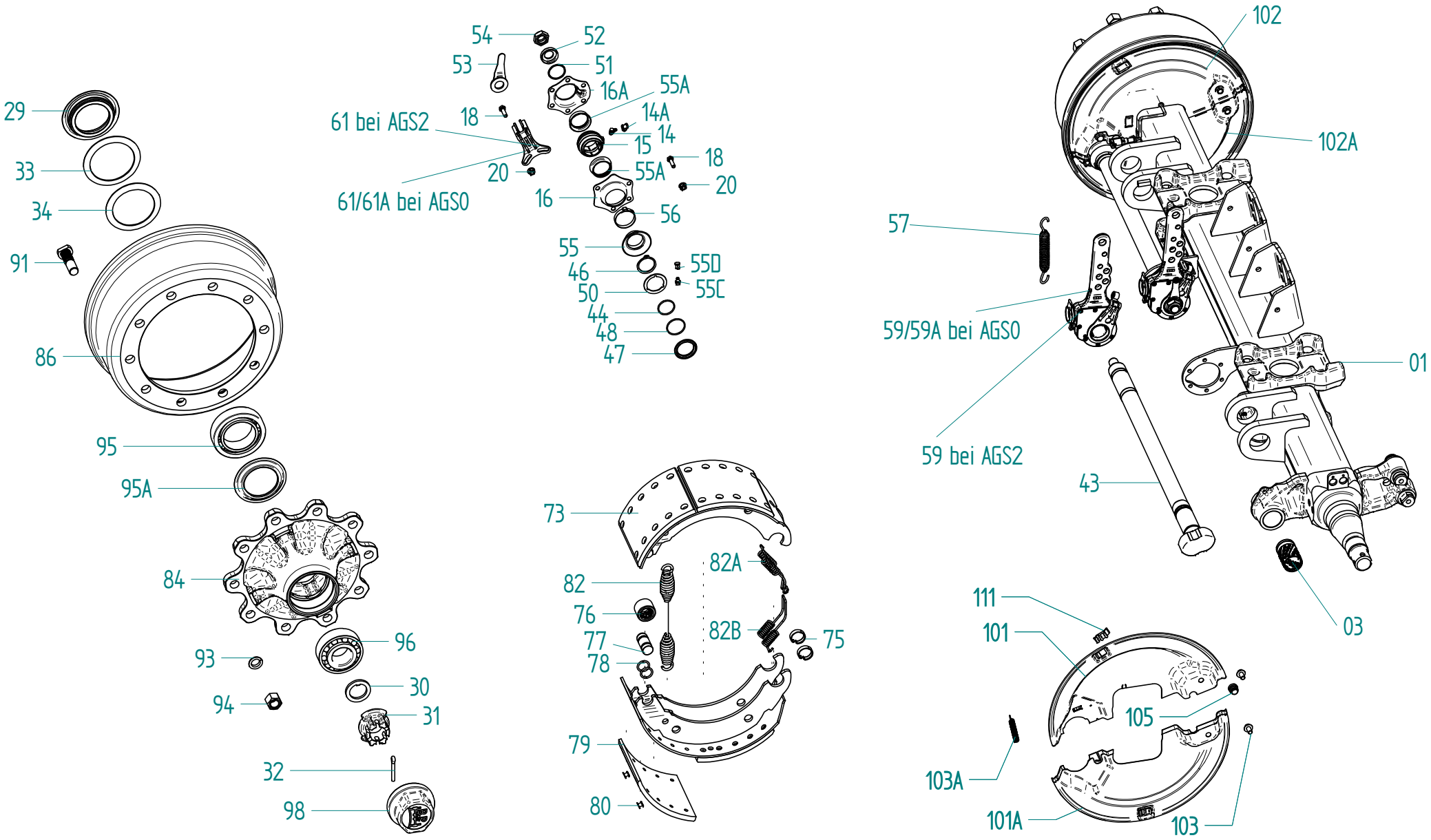

FL STANDARD 4112 11010 AGS

Pos. 120,132 und 133 sind schematische Darstellungen,können bei den einzelnen Artikeln unterschiedlich sein!

BPW BERGISCHE ACHSEN
Kommanditgeselschaft
51674 WIEHL

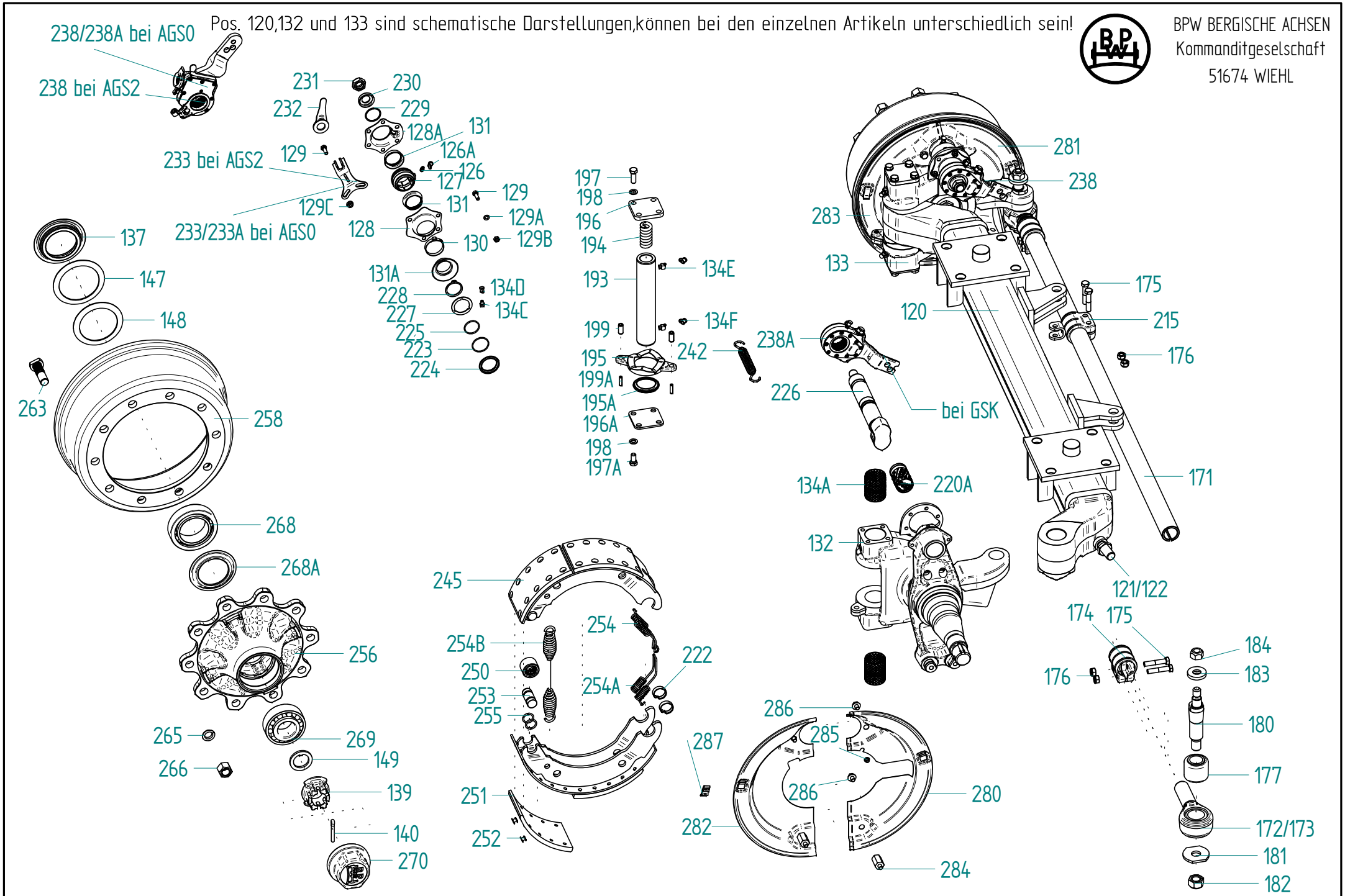

GSLA EINHEITSLENKACHSE AGS(GSK)